【令和5年度　県中学校総体第72回ソフトテニス競技大会　女子団体】R5．7．25(火)

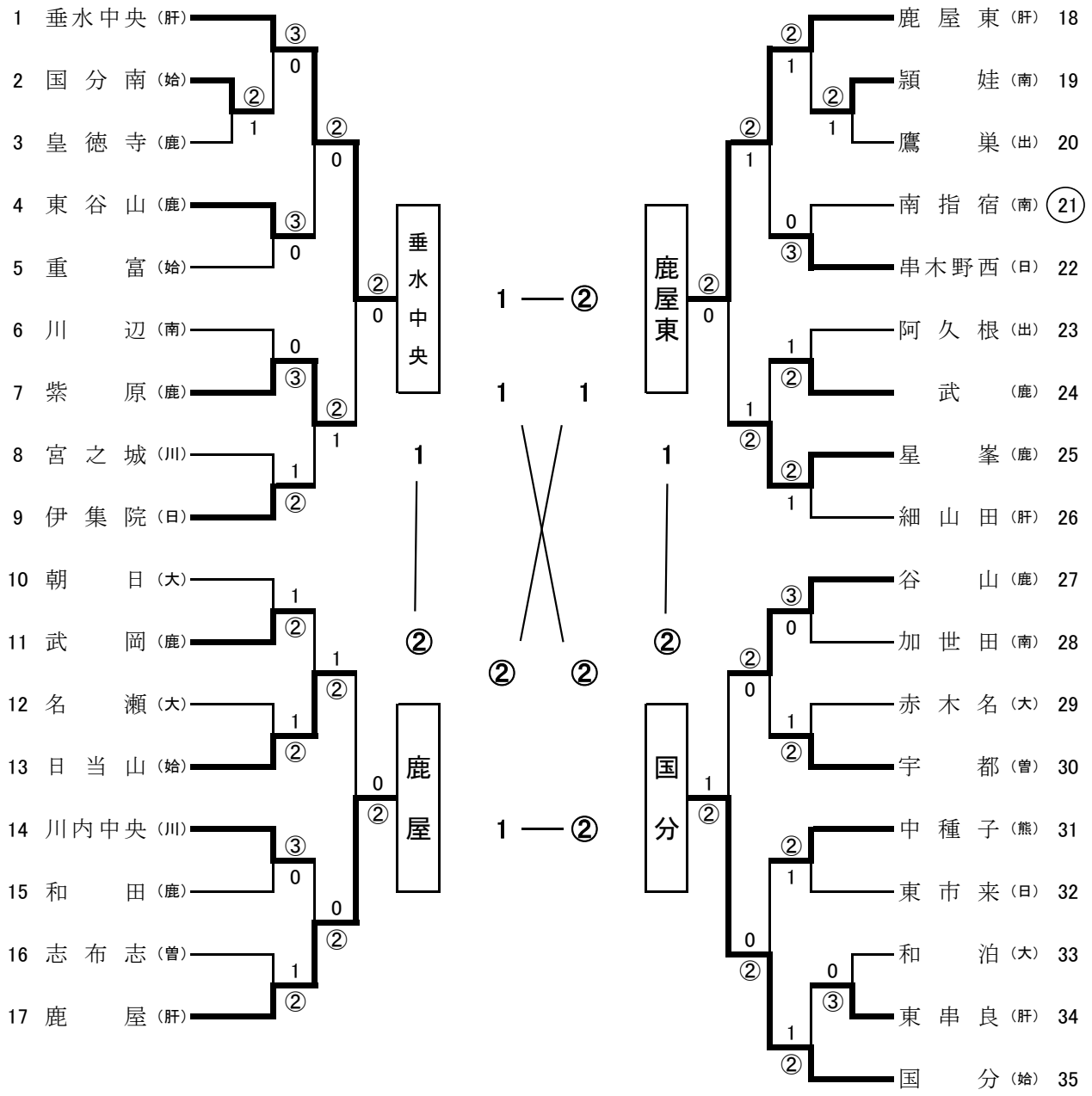

優　勝	国分　中学校	17年ぶり3回目

姶良･伊佐　地区

地区	（鹿）鹿児島	（南）薩	（日）置	（川）薩	（出）出水
予選団（個）	３１（３１）	１３（１３）	９（１０）	７（７）	８（８）
県総体団（個）	８（１６）	４（８）	３（６）	２（４）	２（４）

地区	（姶）姶良・伊佐	（肝）属	（曽）於	（熊）毛	（大）奄美大島	合計
予選団（個）	１６（１６）	１７（１８）	７（７）	４（４）	１４（１７）	１２６（１３１）
県総体団（個）	４（８）	５（１０）	２（４）	１（２）	４（１０）	３５（７２）

九州大会出場校　8月5日(土)～7日(月)大分県		
１　位	国分中学校	姶良･伊佐　地区
２　位	鹿屋中学校	肝属　地区