男子個人の部

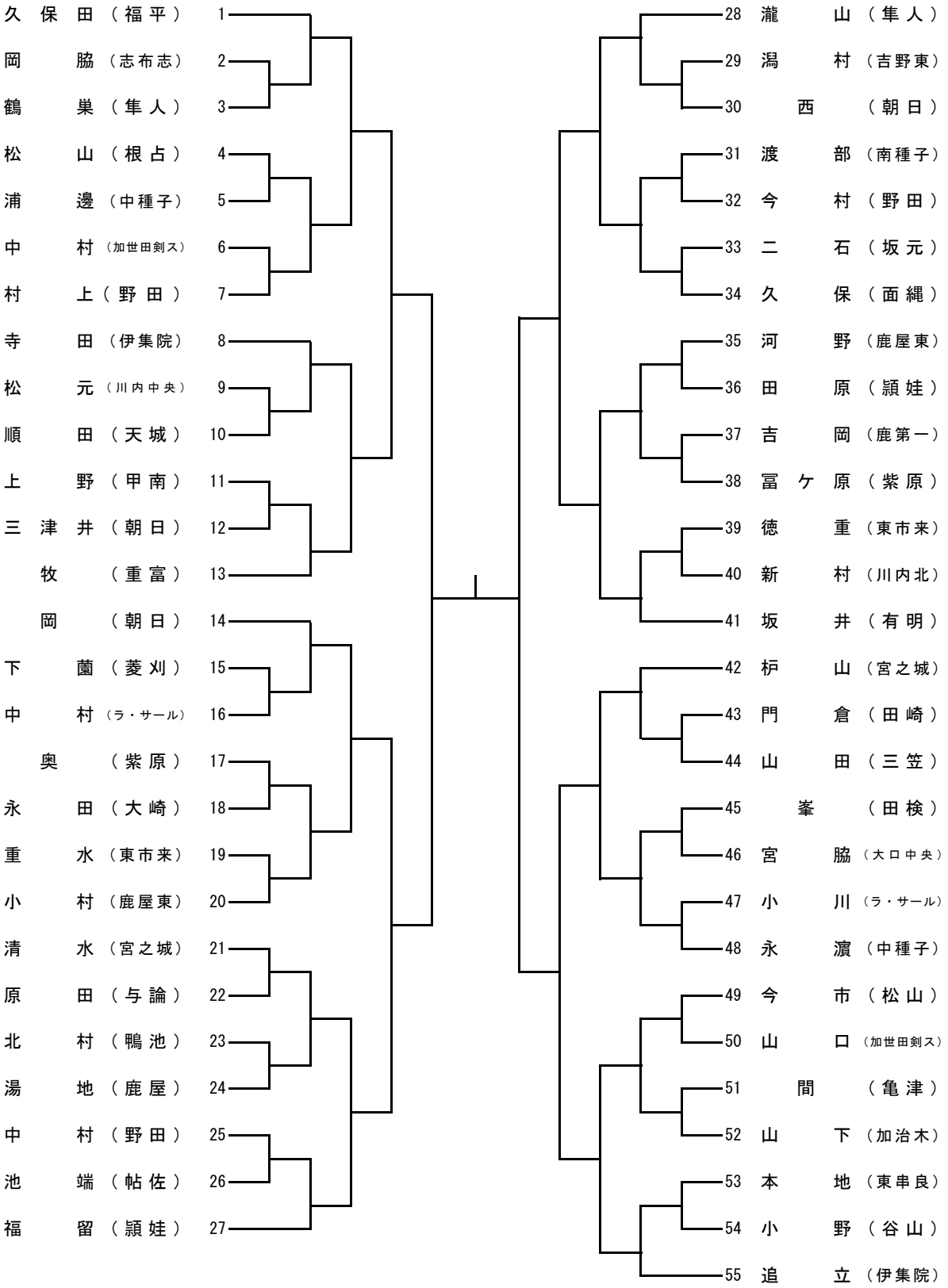
久保田（福平） 1
岡脇（志布志） 2
鶴巣（隼人） 3
松山（根占） 4
浦邊（中種子） 5
中村（加世田剣ス） 6
村上（野田） 7
寺田（伊集院） 8
松元（川内中央） 9
順田（天城） 10
上野（甲南） 11
三津井（朝日） 12
牧（重富） 13
岡（朝日） 14
下薗（菱刈） 15
中村（ラ・サール） 16
奥（紫原） 17
永田（大崎） 18
重水（東市来） 19
小村（鹿屋東） 20
清水（宮之城） 21
原田（与論） 22
北村（鴨池） 23
湯地（鹿屋） 24
中村（野田） 25
池端（帖佐） 26
福留（頴娃） 27
28 瀧山（隼人）
29 潟村（吉野東）
30 西（朝日）
31 渡部（南種子）
32 今村（野田）
33 二石（坂元）
34 久保（面縄）
35 河野（鹿屋東）
36 田原（頴娃）
37 吉岡（鹿第一）
38 冨ケ原（紫原）
39 徳重（東市来）
40 新村（川内北）
41 坂井（有明）
42 枦山（宮之城）
43 門倉（田崎）
44 山田（三笠）
45 峯（田検）
46 宮脇（大口中央）
47 小川（ラ・サール）
48 永濵（中種子）
49 今市（松山）
50 山口（加世田剣ス）
51 間（亀津）
52 山下（加治木）
53 本地（東串良）
54 小野（谷山）
55 追立（伊集院）

男子団体の部

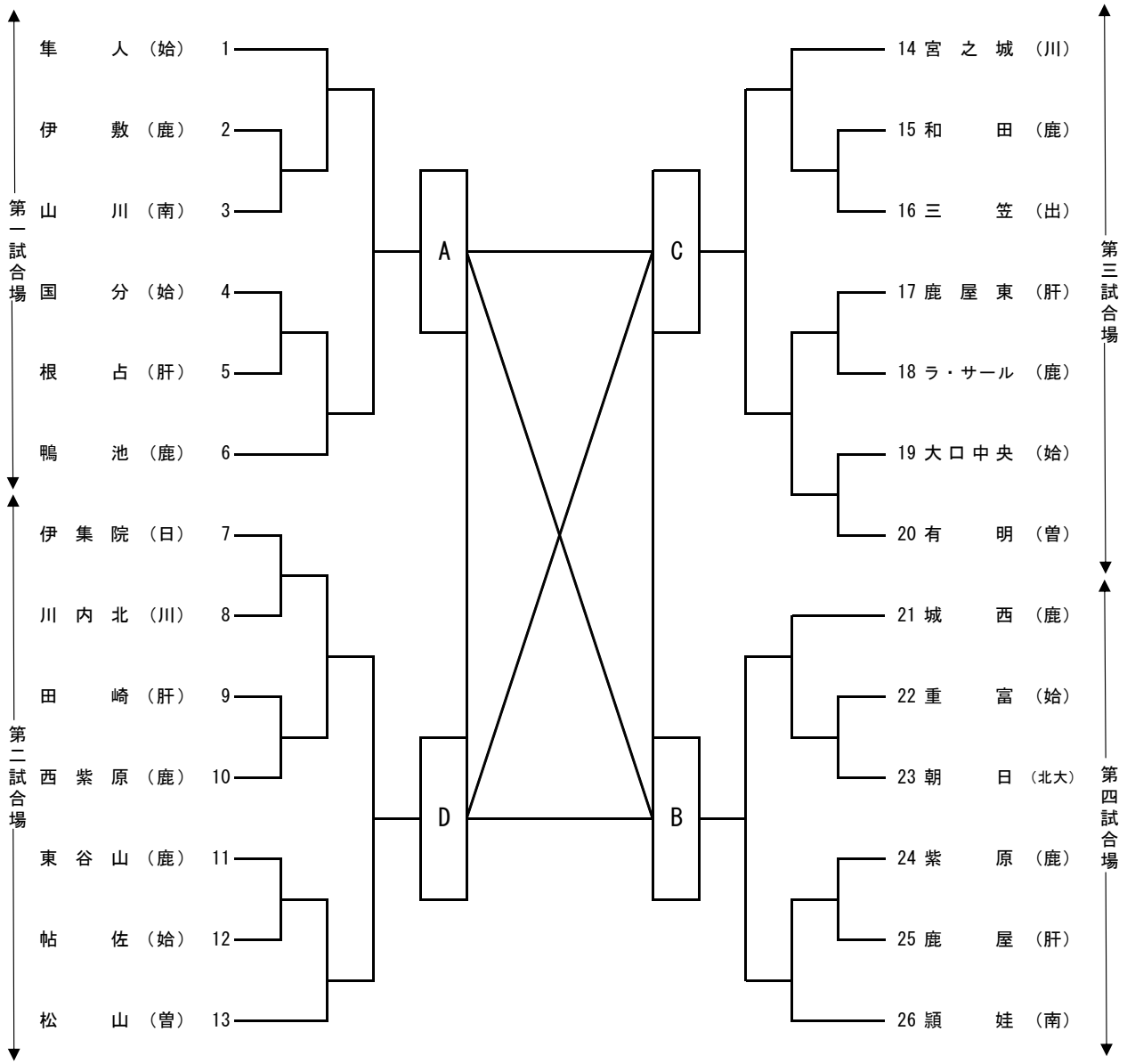

団体戦結果

第１位	中学校
第２位	中学校
第３位	中学校
第４位	中学校

決勝リーグ

会場	順	勝敗	学校名	地区	試合結果	学校名	地区	勝敗
一試合場	①							
	②							
	③							
二試合場	①							
	②							
	③							

女子個人の部

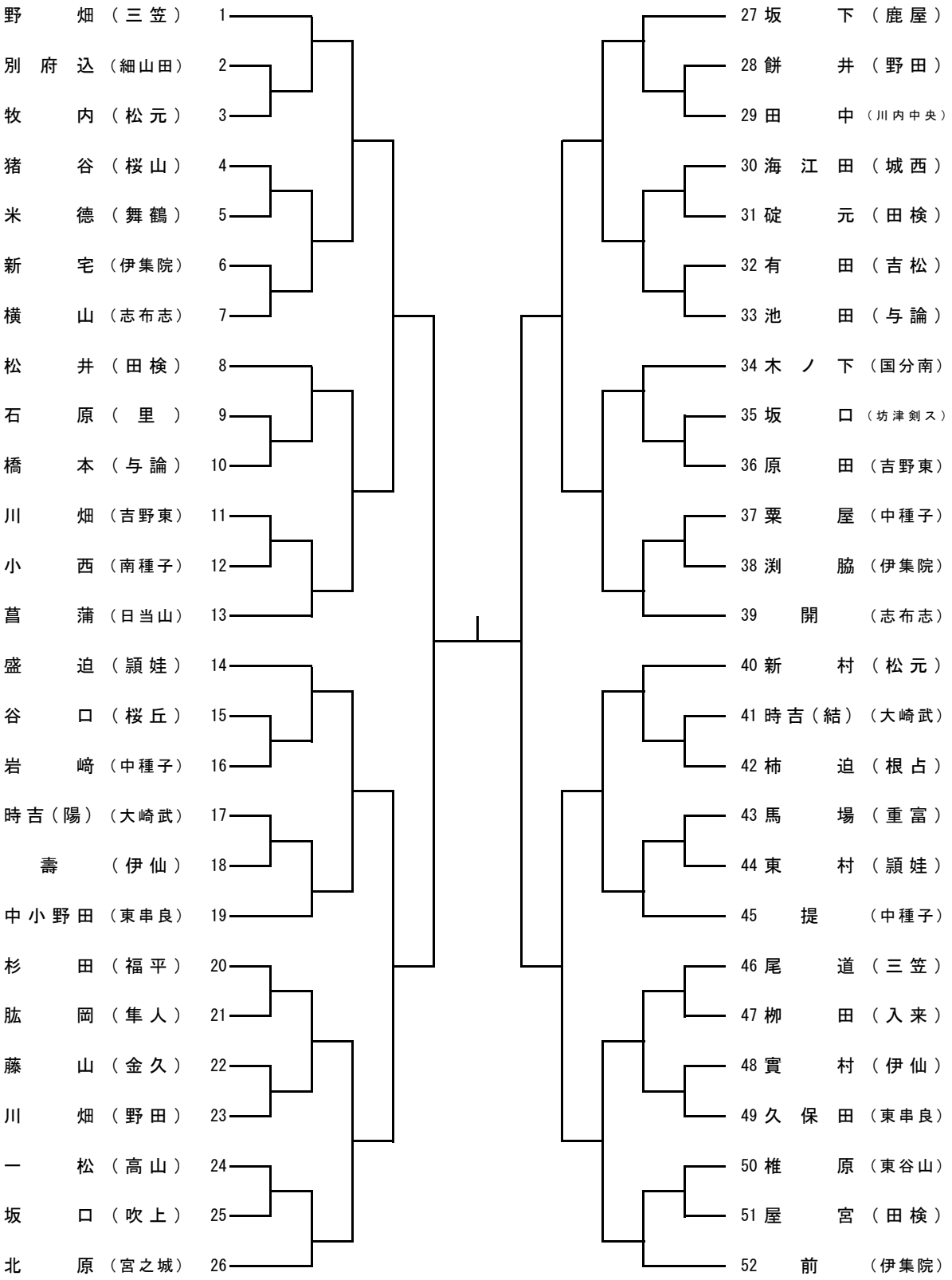
野　畑（三笠） 1
別府込（細山田） 2
牧　内（松元） 3
猪　谷（桜山） 4
米　徳（舞鶴） 5
新　宅（伊集院） 6
横　山（志布志） 7
松　井（田検） 8
石　原（　里　） 9
橋　本（与論） 10
川　畑（吉野東） 11
小　西（南種子） 12
菖　蒲（日当山） 13
盛　迫（頴娃） 14
谷　口（桜丘） 15
岩　﨑（中種子） 16
時吉（陽）（大崎武） 17
壽　（伊仙） 18
中小野田（東串良） 19
杉　田（福平） 20
肱　岡（隼人） 21
藤　山（金久） 22
川　畑（野田） 23
一　松（高山） 24
坂　口（吹上） 25
北　原（宮之城） 26
27 坂　下（鹿屋）
28 餅　井（野田）
29 田　中（川内中央）
30 海江田（城西）
31 碇　元（田検）
32 有　田（吉松）
33 池　田（与論）
34 木ノ下（国分南）
35 坂　口（坊津剣ス）
36 原　田（吉野東）
37 粟　屋（中種子）
38 渕　脇（伊集院）
39 開　（志布志）
40 新　村（松元）
41 時吉（結）（大崎武）
42 柿　迫（根占）
43 馬　場（重富）
44 東　村（頴娃）
45 提　（中種子）
46 尾　道（三笠）
47 柳　田（入来）
48 實　村（伊仙）
49 久保田（東串良）
50 椎　原（東谷山）
51 屋　宮（田検）
52 前　（伊集院）

女子団体の部

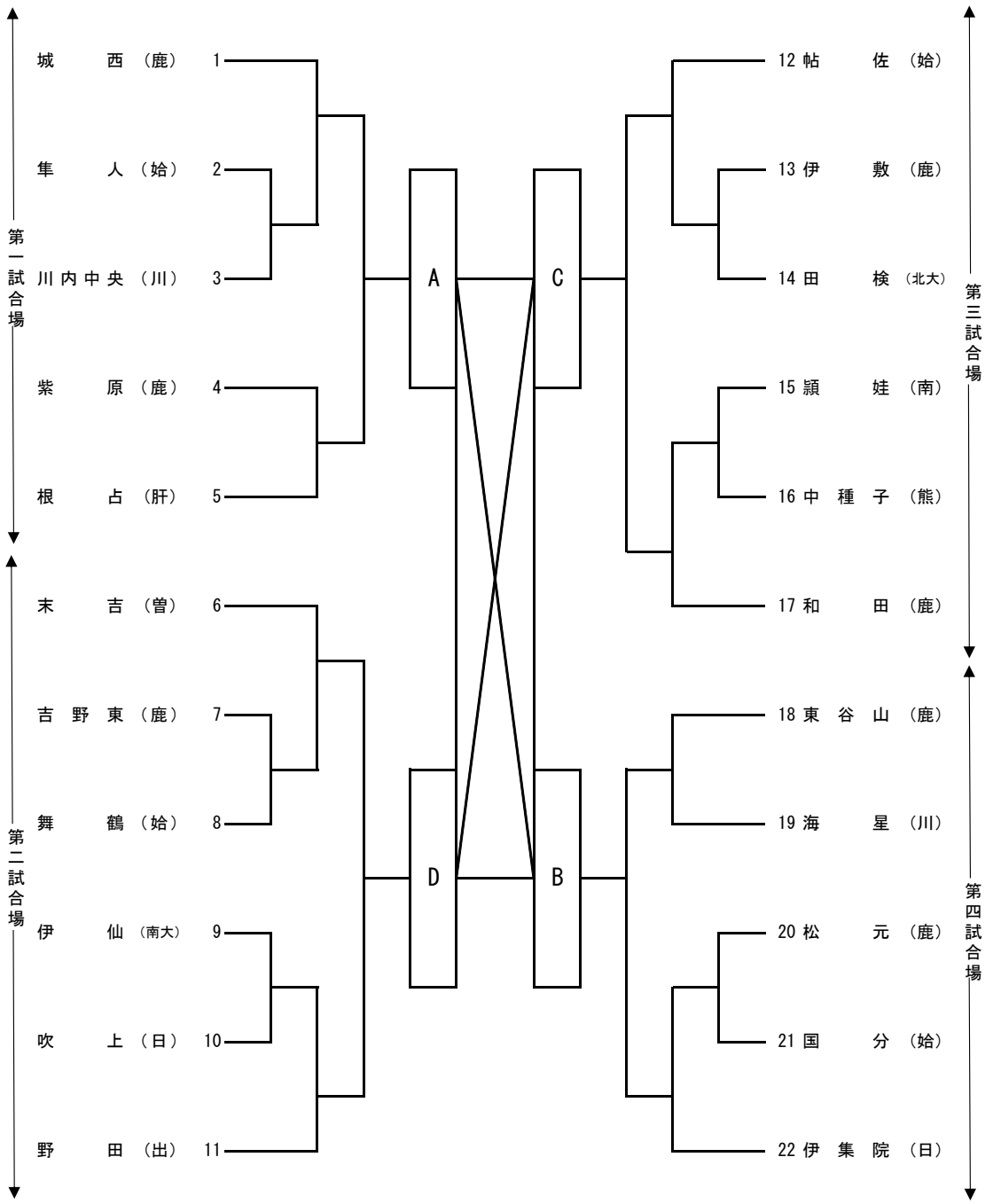

団体戦結果

第１位	中学校
第２位	中学校
第３位	中学校
第４位	中学校

決勝リーグ

会場	学校名	地区	試合結果	学校名	地区	勝敗
一試合場						
二試合場						