【男子団体戦】

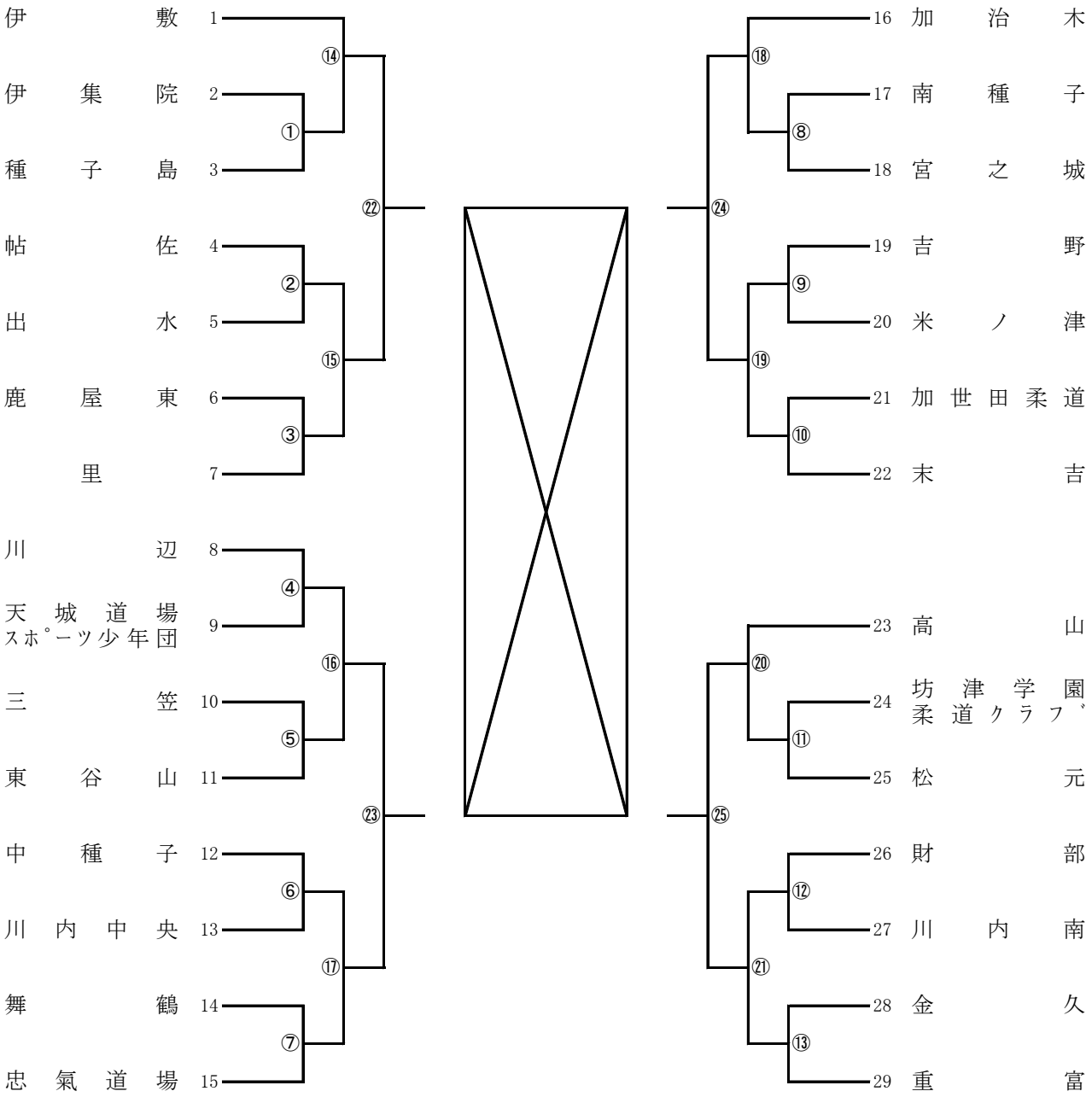

第 1 位 （　　） 勝　敗　分

第 2 位 （　　） 勝　敗　分

第 3 位 （　　） 勝　敗　分

第 4 位 （　　） 勝　敗　分

【女子団体戦】

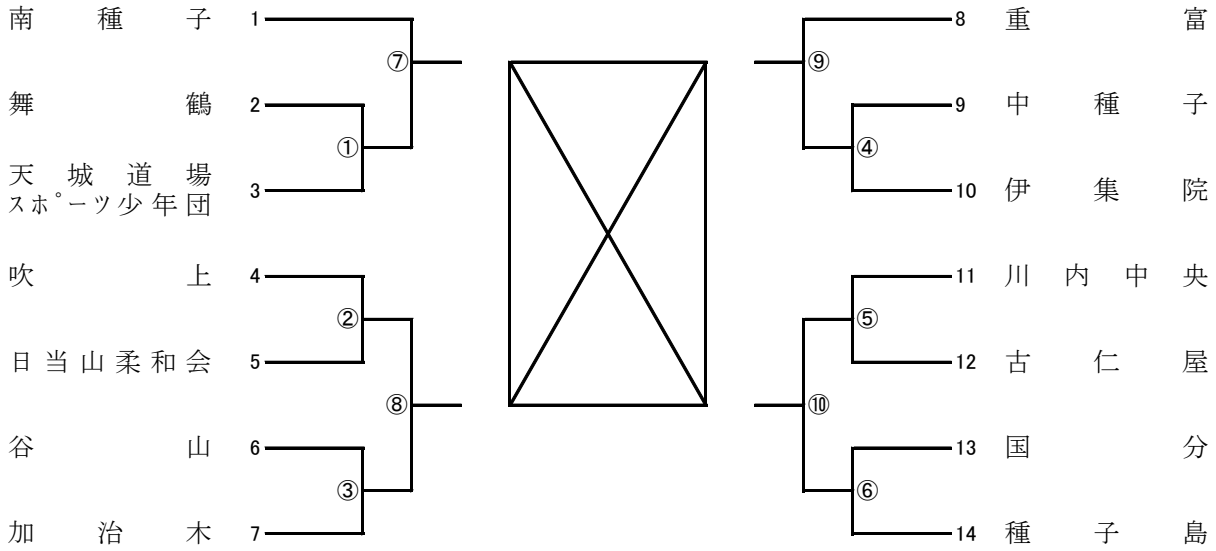

第　1　位　（　　）　勝　　敗　　分

第　2　位　（　　）　勝　　敗　　分

第　3　位　（　　）　勝　　敗　　分

第　4　位　（　　）　勝　　敗　　分

【男子個人戦】

男子50kg級

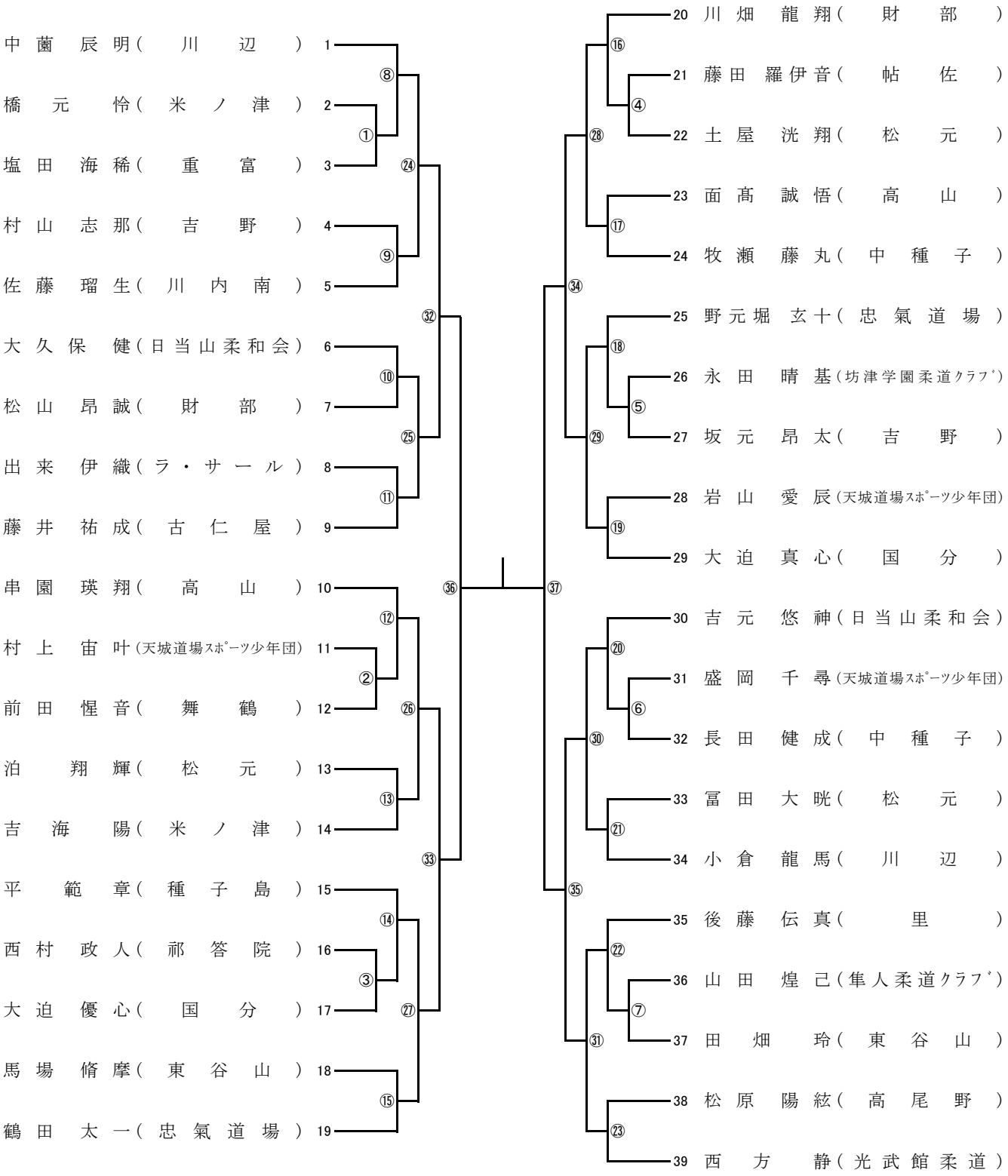

【男子個人戦】

男子55kg級

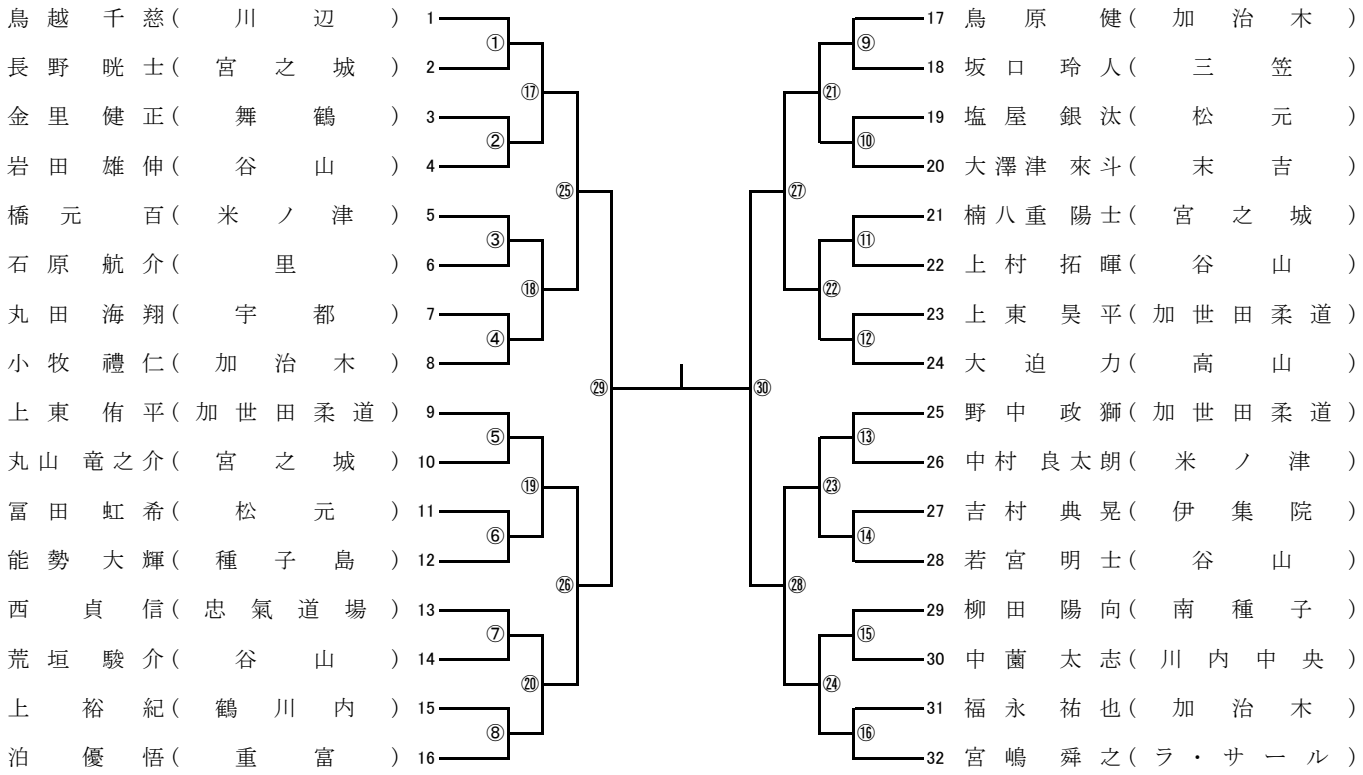

男子60kg級

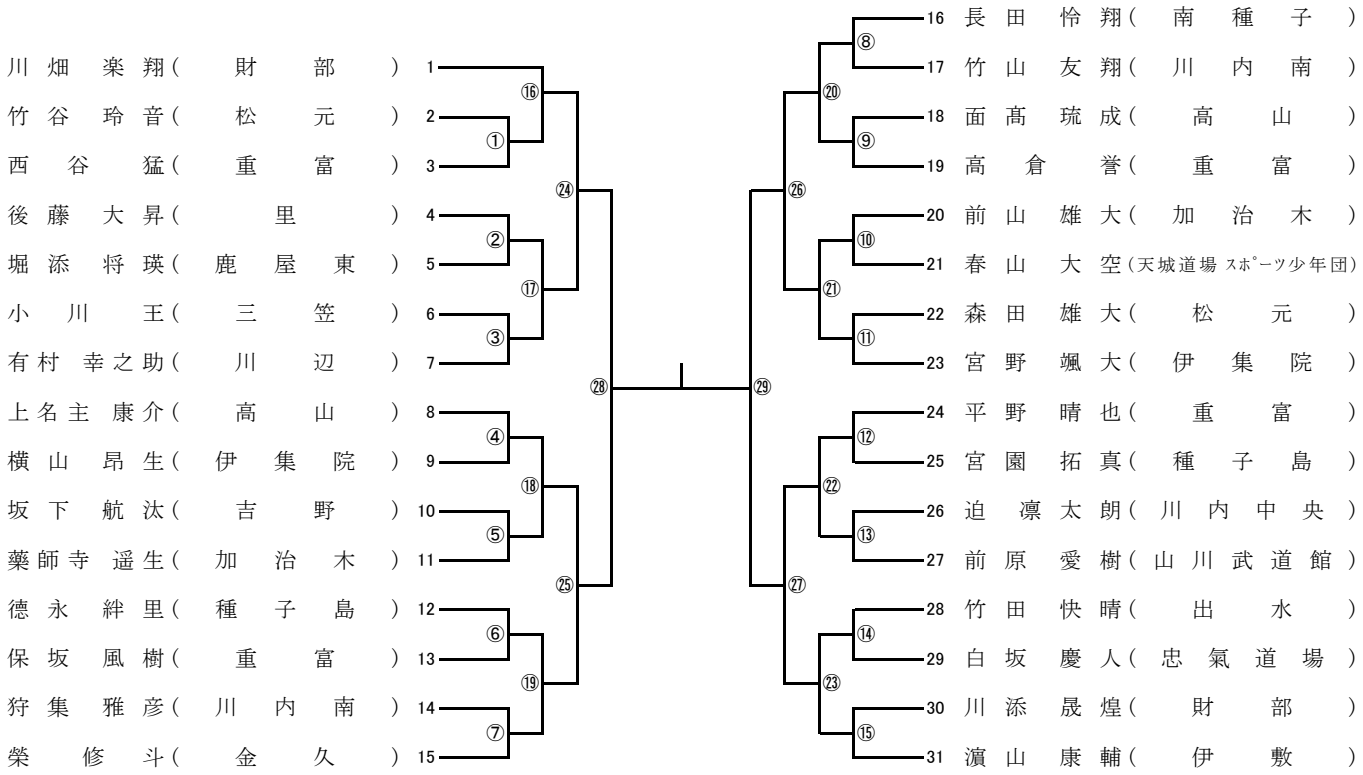

【男子個人戦】

男子66kg級

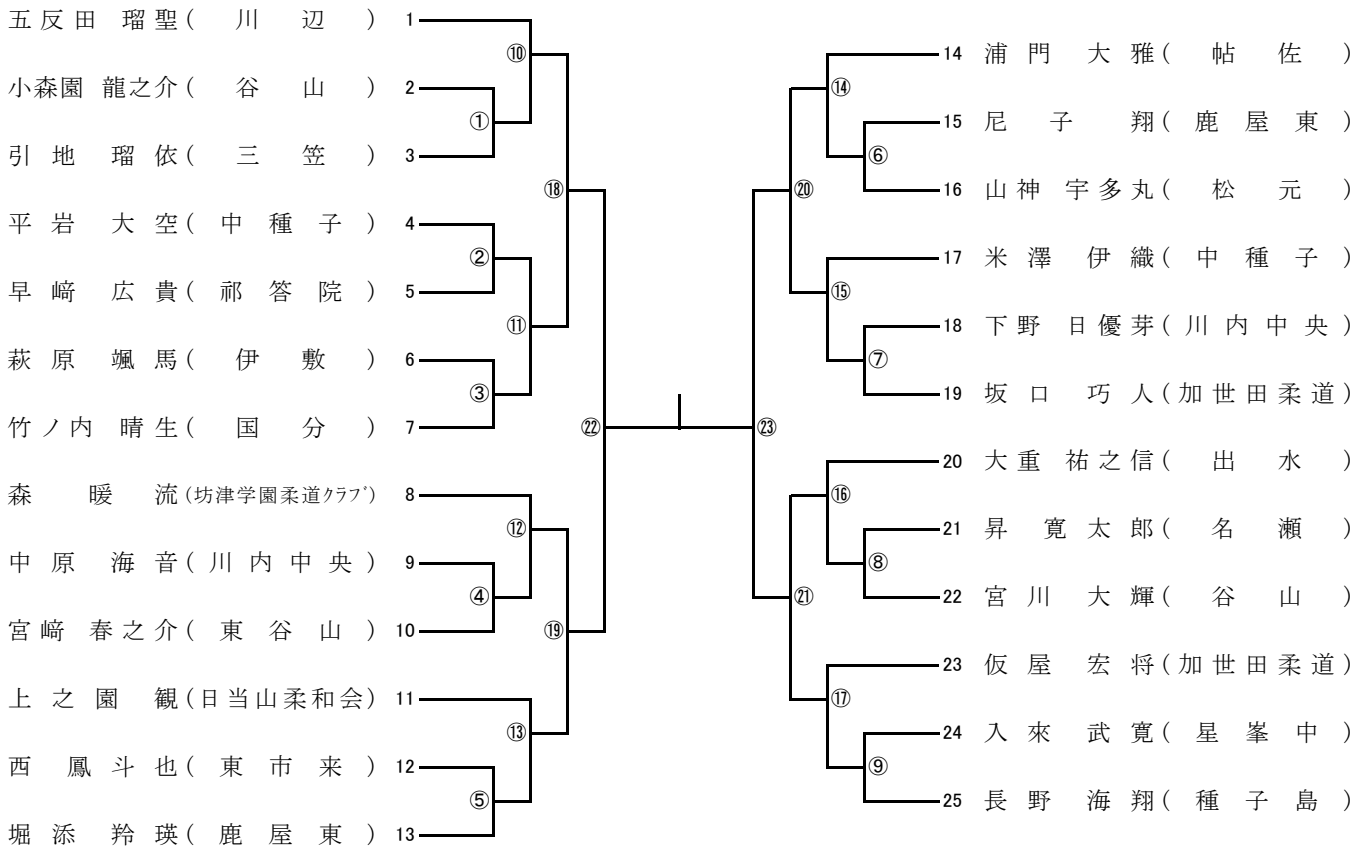

男子73kg級

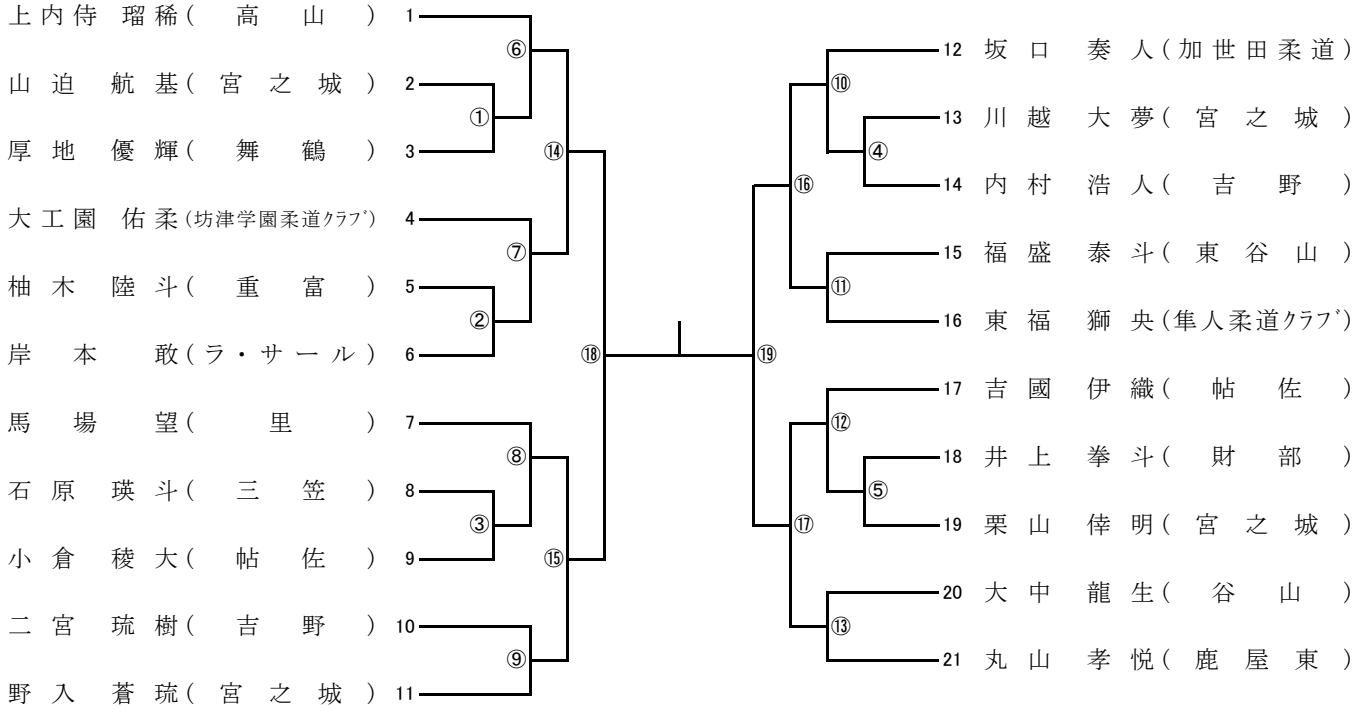

【男子個人戦】

男子81kg級

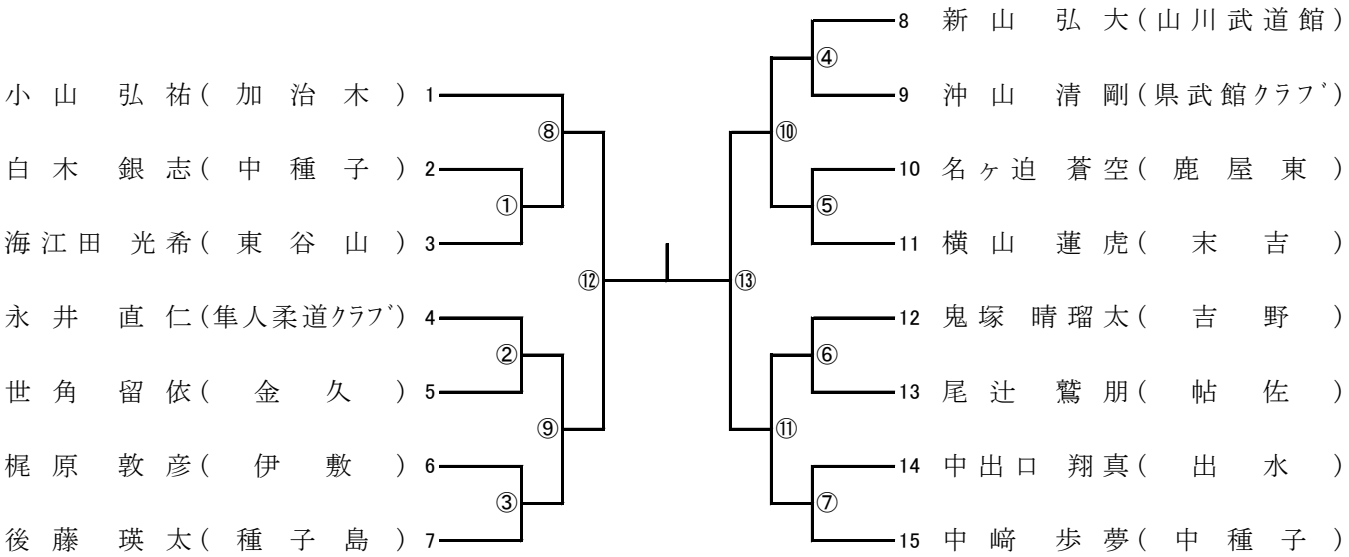

男子90kg級

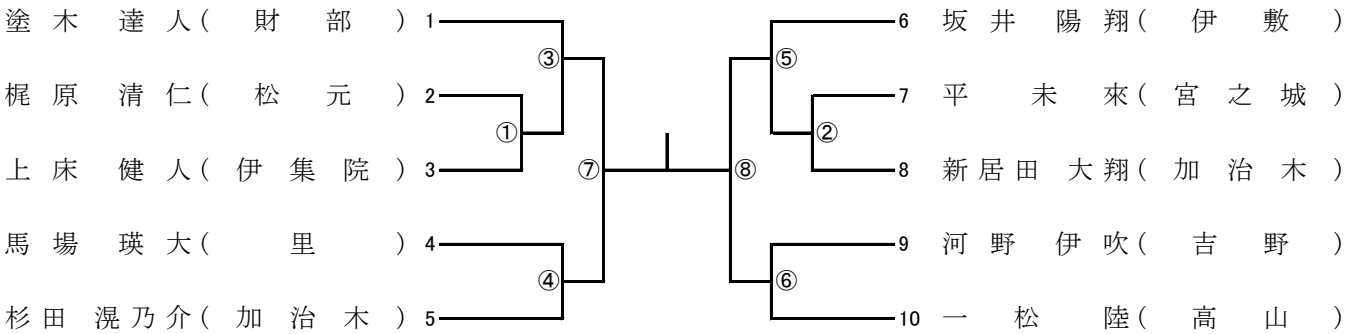

男子90kg超級

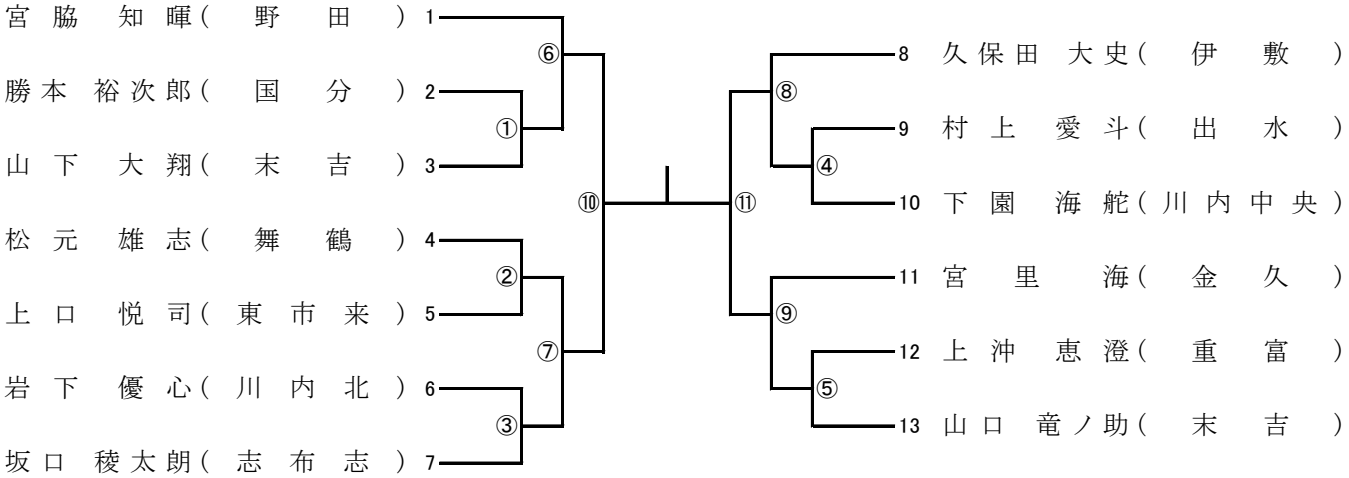

【女子個人戦】

女子40kg級

荒殿　華音（重富）1 ―― 2 森久保　葵衣（星ケ峯クラブ）

女子44kg級

福　佳莉奈（中種子）1
黒葛　彩々（吹上）2
鶴ヶ﨑　ゆな（田崎）3
③ ①
④ ②
4 山田　葵（吉野）
5 青木　夢来（重富）
6 長尾　粋（東串良）

女子48kg級

山田　真咲（南種子）1
山﨑　杏（舞鶴）2
大竹　杏（伊集院）3
④ ①
⑤ ②
4 フランシス煌菊ジョイ（南種子）
5 竹之内　美緒（伊集院）
6 津曲　唯香（高山）
7 林田　心海（谷山）

女子52kg級

吉村　真心（国分）1
フランシス希欄グレイス（南種子）2
佐藤　千春（谷山）3
川畑　麻莉愛（重富）4
井上　璃胡（伊集院）5
前田　美咲（種子島）6
野間　ひかり（川内中央）7
⑦ ① ⑪ ② ⑧ ③
⑫ ⑨ ④ ⑤ ⑩ ⑥
8 鈴木　結花（種子島）
9 西ノ原　煌梨（川内中央）
10 川路　栞愛（重富）
11 永田平　若紗（川床）
12 後藤　結良（川内中央）
13 春園　心音（鹿大付属）
14 川窪　優綾（重富）

【女子個人戦】

女子57kg級

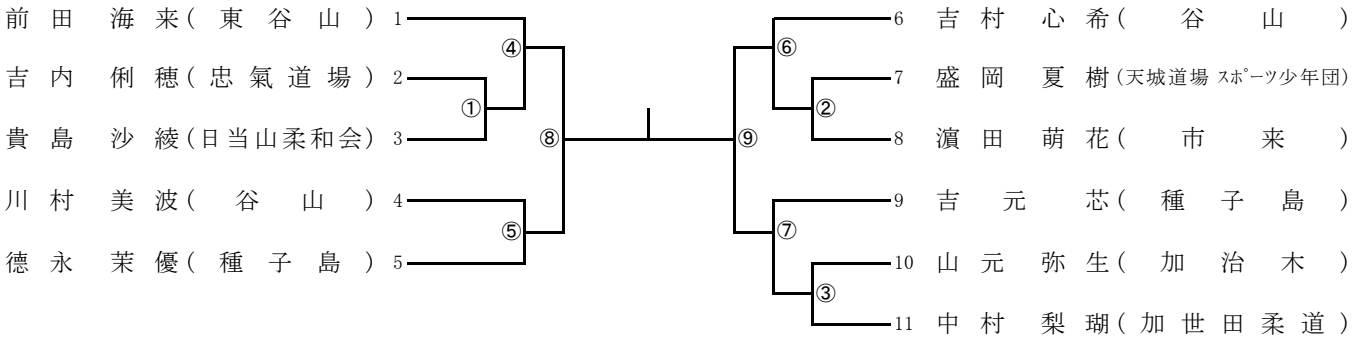

女子63kg級

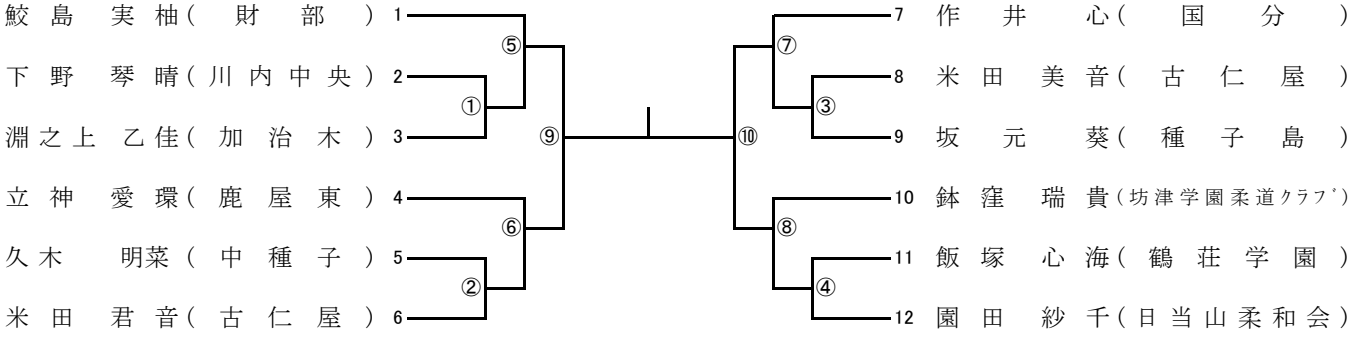

女子70kg級

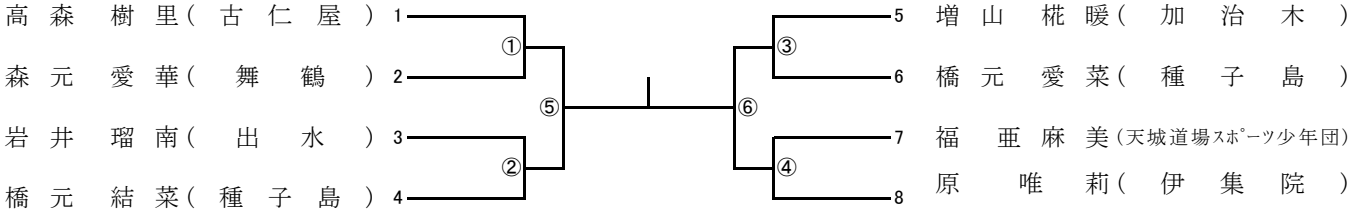
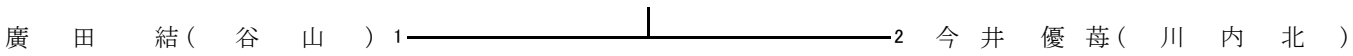
女子70kg超級