【県中学校総体第58回ソフトテニス競技大会団体】　H21・7・22（水）

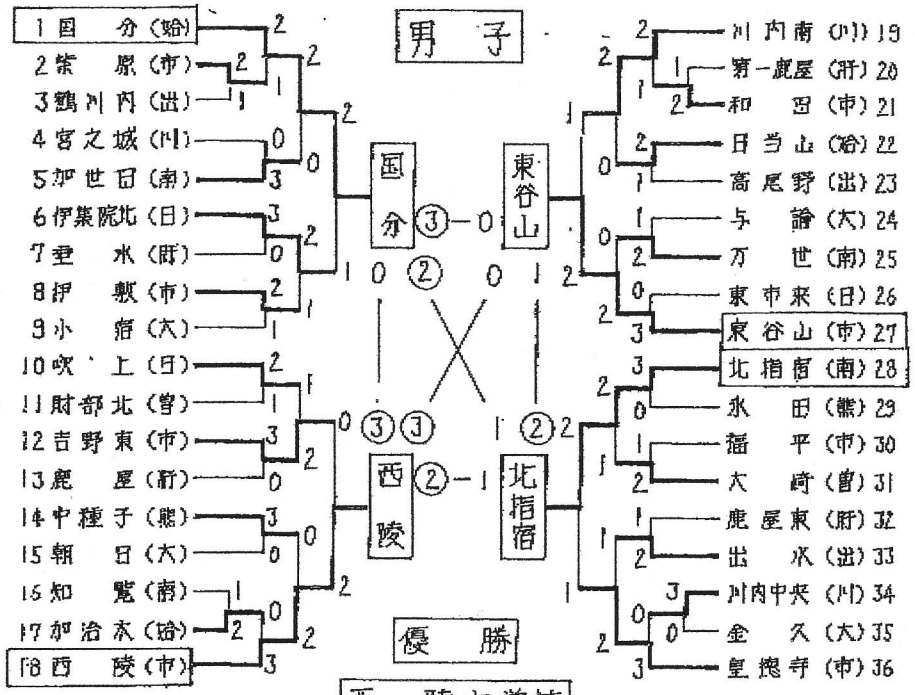

連絡先
森 賢延（県専門部長）
090-9793-5377

地区	(市) 鹿児島	(南) 南薩	(日) 日置	(川) 川薩	(出) 出水・伊佐
予選団（個）	29（29）	10（10）	7（7）	7（7）	7（8）
総体班（個）	8（16）	4（8）	3（6）	3（6）	3（6）

地区	(姶) 姶良	(肝) 肝属	(曽) 曽於	(熊) 種子・屋久	(大) 奄美大島	合計
予選団（個）	8（8）	10（12）	4（4）	4（4）	13（19）	99（108）
総体班（個）	3（6）	4（8）	2（4）	2（4）	4（13）	36（77）

天気 雨 中断 9:40～50 決勝
皆既日食中断 10:25～45
試終了 4:25

九州大会出場校 8月7日(金)～9日(日)北九州市		
1位	西陵中学校	鹿児島地区
2位	国分中学校	姶良地区

H21・7・23（木）

県中学校総体第58回ソフトテニス決勝リーグ男子

1	国分	2	西陵	3	東谷山	4	北指宿
監	有田雄介	監	川東精次	監	大久保智明	監	多宝陽一
A	日高大貴(3)	A	才川昇(3)	A	穂満直輝(3)	A	下吹越慶(3)
A'	河野昇平(2)	A'	坂元健人(3)	A'	久保拓太(3)	A'	下曽山海人(3)
B	上床誠矢(2)	B	池上茂潤(2)	B	小野原聖人(3)	B	下曽山健人(3)
B'	島渕将司(3)	B'	宇村仁哉(2)	B'	川口昂希(3)	B'	上林山雄矢(3)
C	林純一郎(3)	C	中村泰朝(3)	C	徳留公喜(3)	C	桑原康也(3)
C'	鶴添秀人(3)	C'	竹迫歓馬(2)	C'	山下賢剛(3)	C'	瀬戸口尚人(3)
D	永田茂真(2)	D	大迫拓也(2)	D	立石洋典(2)	D	中村直貴(3)
D'	山口芳史(2)	D'	盛城源雅人(3)	D'	斉迫祥一郎(2)	D'	天磨智(2)

NO	校名（地区）	1（国分）	2（西陵）	3（東谷山）	4（北指宿）	勝敗	勝点	ゲーム差	順位
1	国分（姶良）		C・C' 1 A・A' 3 B・B' 3 ○	A・A' ④ C・C' ④ ③ B・B' ④	C・C' 1 A・A' ④ ② B・B' ④	2 1 1			2
2	西陵（鹿児島）	B・B' ④ A・A' ④ ③ C・C' ④		B・B' ④ A・A' ④ ③ C・C' ④	B・B' 0 A・A' ④ ② C・C' ④	3 1 0			1
3	東谷山（鹿児島）	B・B' 0 C・C' 3 ○ A・A' 1	A・A' 2 B・B' 2 ○ C・C' 0		A・A' 1 B・B' ④ 1 C・C' 2	0 1 3			4
4	北指宿（南薩）	A・A' ④ B・B' 1 1 C・C' 0	A・A' ④ C・C' 0 1 B・B' 0	A・A' ④ C・C' 1 ② B・B' ④		1 1 2			3

天気 快晴
練習 8:30～45　試開始 9:15
2試合終了後 40分休憩（12:25～13:05）　試終了 2:25

試合順	1試合目		2試合目		3試合目	
コート	B2コート	B4コート	B4コート	B2コート	34コート	B2コート
試合	1－2	3－4	2－4	1－3	2－3	1－4
審判	3・4	1・2	1・3	2・4	1・4	2・3

【県中学校総体第58回ソフトテニス競技大会団体】　H21・7・22(水)

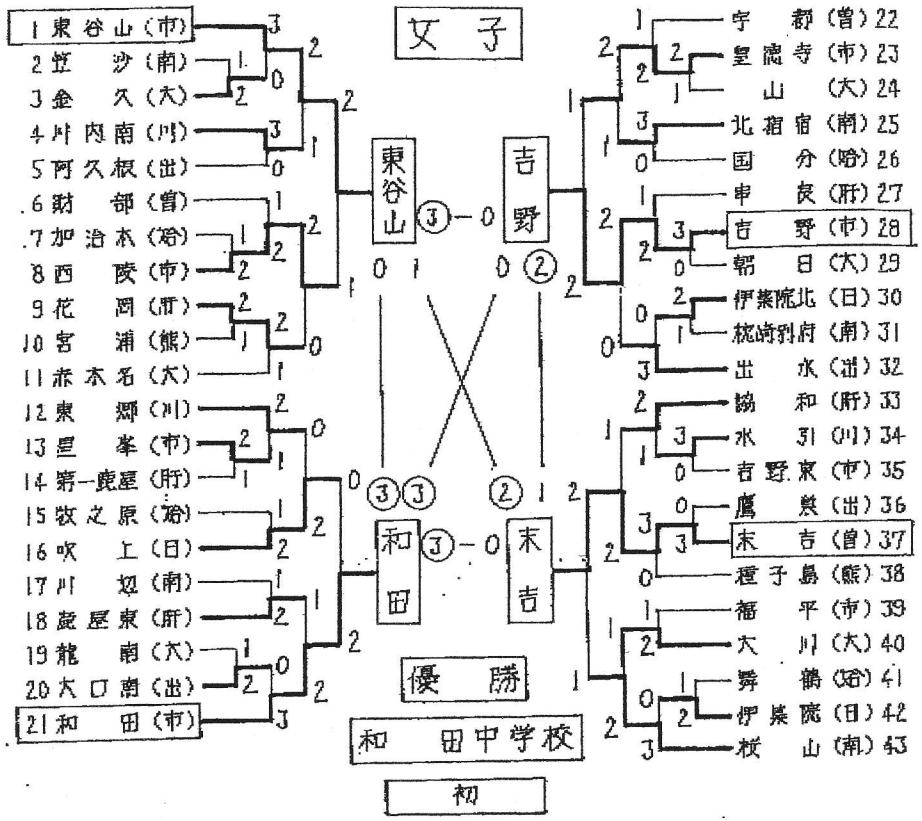

地区	(市) 鹿児島	(南) 薩	(日) 置	(川) 薩	(出) 出水・伊佐
予選団(個)	33 (34)	19 (19)	10 (10)	10 (10)	13 (13)
総体団(個)	8 (16)	5 (10)	3 (6)	3 (6)	4 (8)

地区	(姶) 姶・良	(肝) 肝属	(曽) 曽於	(熊) 種子・屋久	(大) 奄美大島	合計
予選団(個)	16 (16)	20 (20)	9 (10)	5 (5)	23 (28)	158 (165)
総体団(個)	4 (8)	5 (10)	3 (6)	2 (4)	6 (14)	43 (88)

試終了 4:45

九州大会出場校 8月7日(金)～9日(日)北九州市		
1位	和田中学校	鹿児島地区
2位	東谷山中学校	鹿児島地区

H21・7・23(木)

県中学校総体第58回ソフトテニス決勝リーグ女子

	1 東谷山	2 和田	3 吉野	4 末吉
監	今給黎聡子	前良樹	長山涼子	尾山直樹
A	松崎綾(3)	小路彩佳(2)	野間彩花(2)	長濱美能紀(3)
A'	岡元真優(3)	松本涼菜(3)	井手惠利加(1)	長ケ原茜(3)
B	田野風静(3)	札元惠梨香(3)	大山由美(3)	谷川真菜巳(3)
B'	立石江美(3)	横道菜々(3)	拳元沙弥香(3)	森満佳歩(3)
C	米澤光咲(3)	狩集真優(3)	中村愛莉(3)	金丸清(3)
C'	飯山瑞穂(3)	山下彩花(2)	山下華奈(3)	末鶴美保(3)
D	宮前青空(3)	平田朱理(2)	田尻美凪(3)	館田さくら(3)
D'	山崎友美(3)	澤山美咲(3)	中村瑠美子(3)	前山秀美(3)

NO	校名 (地区)	1 (東谷山)	2 (和田)	3 (吉野)	4 (末吉)	勝敗	勝点	ゲーム差	順位
1	東谷山 (鹿児島)		C・C' 0 A・A' 2 B・B' 1 → 0	C・C' ④ A・A' ④ ③ B・B' ④	C・C' 3 A・A' 2 B・B' ④ → 1	1 1 2	4		2
2	和田 (鹿児島)	C・C' ④ A・A' ④ ③ B・B' ④		A・A' ④ B・B' ④ ③ C・C' ④	A・A' ④ B・B' ④ ③ C・C' ④	3 1 0			1
3	吉野 (鹿児島)	B・B' 2 D・D' 0 A'・A' 2 → 0	A・A' 0 B・B' 1 C・C' 3 → 0		B・B' ④ C・C' 3 ② A・A' ④	1 1 2	2		4
4	末吉 (曽於)	C・C' ④ A・A' ④ ② B・B' 1	B・B' 2 A・A' 2 C・C' 1 → 0	A・A' 0 B・B' ④ 1 C・C' 2		1 1 2	3		3

体験 12:15～12:55
試終了 2:45

試合順	1試合目		2試合目		3試合目	
コート	A3コート	A5コート	A5コート	A3コート	A5コート	A3コート
試合	1－2	3－4	2－4	1－3	2－3	1－4
審判	3・4	1・2	1・3	2・4	1・4	2・3