# 2023年度 県中体連 女子 ：S　ベスト 32（参加組数：146）：バドミントン

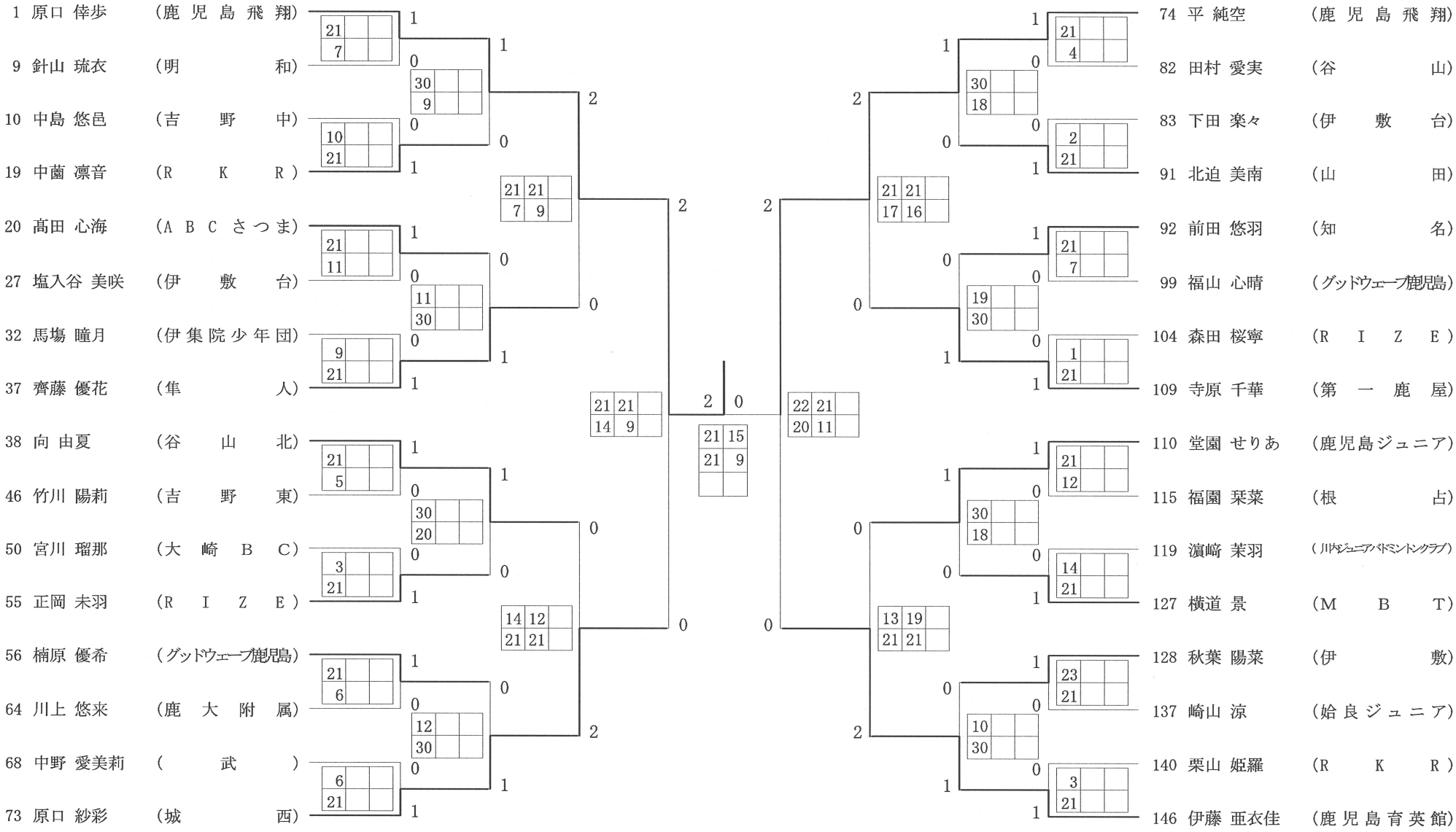

# 2023年度 県中体連 女子 ：ﾀﾞﾌﾞﾙｽ ベスト 32（参加組数：123）：バドミントン

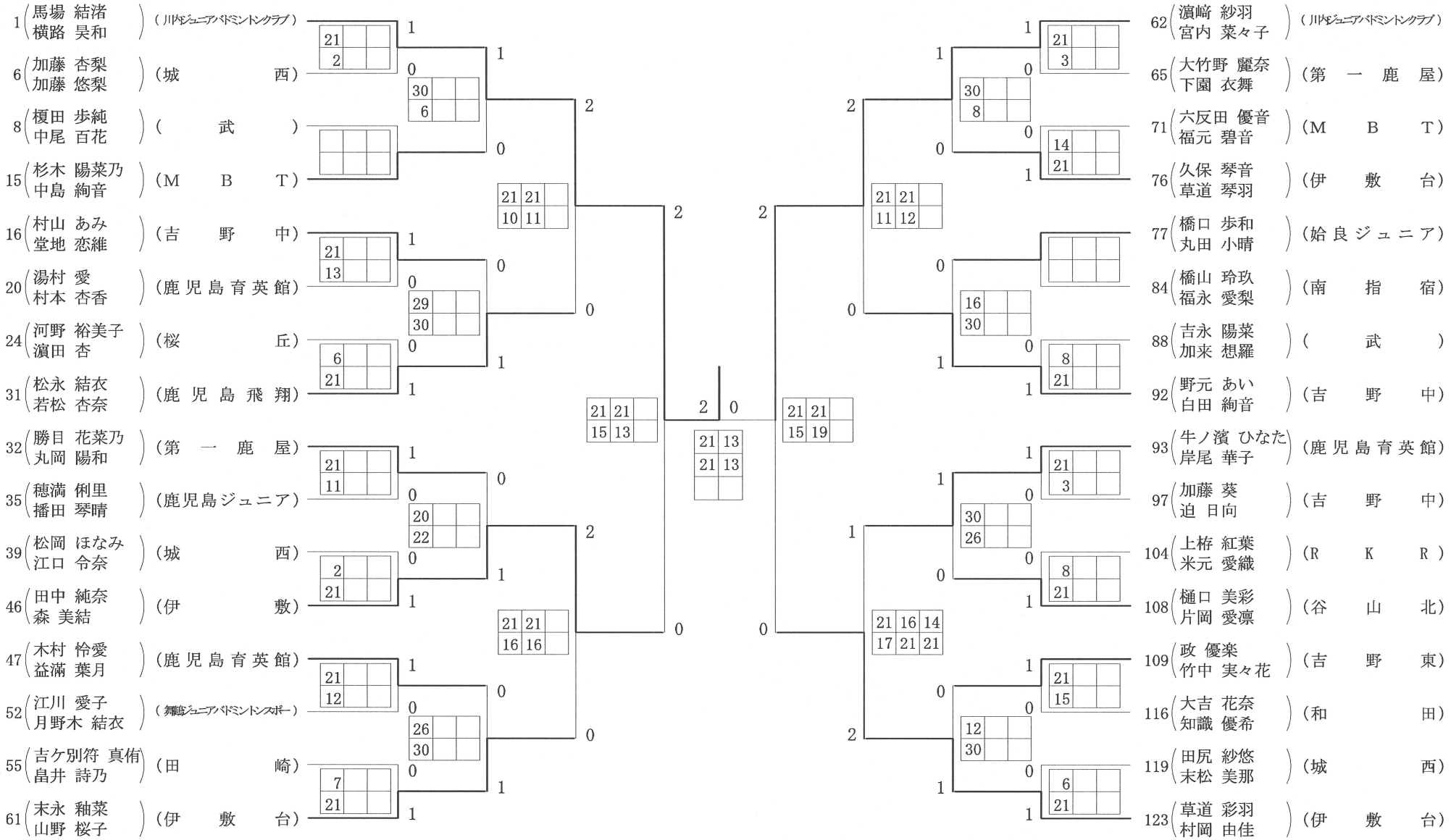

# 令和5年度　県中体連バドミントン大会　女子団体戦（桜島）

1回戦

| No, | チーム | スコア | | | チーム |
|---|---|---|---|---|---|
| 1 | 緑丘 | 2 | — | 1 | 市来 |
| 2 | 喜界 | 2 | — | 1 | 鹿大附属 |
| 3 | 南指宿 | 2 | — | 1 | 垂水中央 |
| 4 | いぶすきSC | 2 | — | 1 | 和田 |
| 5 | 種子島 | 2 | — | 1 | 鹿児島玉龍 |

2回戦

| | | | | | |
|---|---|---|---|---|---|
| 6 | 鹿児島育英館 | 3 | — | 0 | 緑丘 |
| 7 | 田崎 | 2 | — | 1 | 坂元 |
| 8 | 吉野東 | 3 | — | 0 | 南 |
| 9 | 舞鶴ジュニアバドミントンスポーツ少年団 | 2 | — | 1 | 伊崎田 |
| 10 | 伊敷 | 3 | — | 0 | 喜界 |
| 11 | MBT | 3 | — | 0 | 志学館 |
| 12 | 武 | 3 | — | 0 | 西陵中バドミントン少年団 |
| 13 | 伊敷台 | 3 | — | 0 | 南指宿 |
| 14 | 吉野 | 3 | — | 0 | いぶすきSC |
| 15 | 伊集院少年団 | 3 | — | 0 | 谷山 |
| 16 | 谷山北 | 3 | — | 0 | 山田 |
| 17 | 第一鹿屋 | 2 | — | 1 | 桜丘 |
| 18 | 城西 | 2 | — | 1 | 大崎BC |
| 19 | 鹿児島ジュニア | 3 | — | 0 | 枕崎 |
| 20 | 根占 | 2 | — | 1 | 牧園 |
| 21 | 川内ジュニアバドミントンクラブ | 3 | — | 0 | 種子島 |
| | | | — | | |

＊「がく」は旧字体

3回戦

—

| | | | | | |
|---|---|---|---|---|---|
| 22 | 鹿児島育英館 | 2 | — | 0 | 田崎 |
| 23 | 吉野東 | 2 | — | 0 | 舞鶴ジュニアバドミントンスポーツ少年団 |
| 24 | 伊敷 | 2 | — | 0 | MBT |
| 25 | 伊敷台 | 2 | — | 0 | 武 |
| 26 | 吉野 | 2 | — | 0 | 伊集院少年団 |

| | | | | | |
|---|---|---|---|---|---|
| 27 | 第一鹿屋 | 2 | — | 0 | 谷山北 |
| 28 | 鹿児島ジュニア | 2 | — | 0 | 城西 |
| 29 | 川内ジュニアバドミントンクラブ | 2 | — | 0 | 根占 |

４回戦

| | | | | | |
|---|---|---|---|---|---|
| 30 | 鹿児島育英館 | 2 | — | 0 | 吉野東 |
| 31 | 伊敷台 | 2 | — | 1 | 伊敷 |
| 32 | 吉野 | 2 | — | 1 | 第一鹿屋 |
| 33 | 川内ジュニアバドミントンクラブ | 2 | — | 0 | 鹿児島ジュニア |

準決勝

| | | | | | |
|---|---|---|---|---|---|
| 34 | 鹿児島育英館 | 2 | — | 1 | 伊敷台 |
| 35 | 川内ジュニアバドミントンクラブ | 2 | — | 0 | 吉野 |

決勝

| | | | | | |
|---|---|---|---|---|---|
| 36 | 川内ジュニアバドミントンクラブ | 2 | — | 0 | 鹿児島育英館 |

# 2023年度 県中体連 男子 ：S　ベスト 32（参加組数：138）：バドミントン

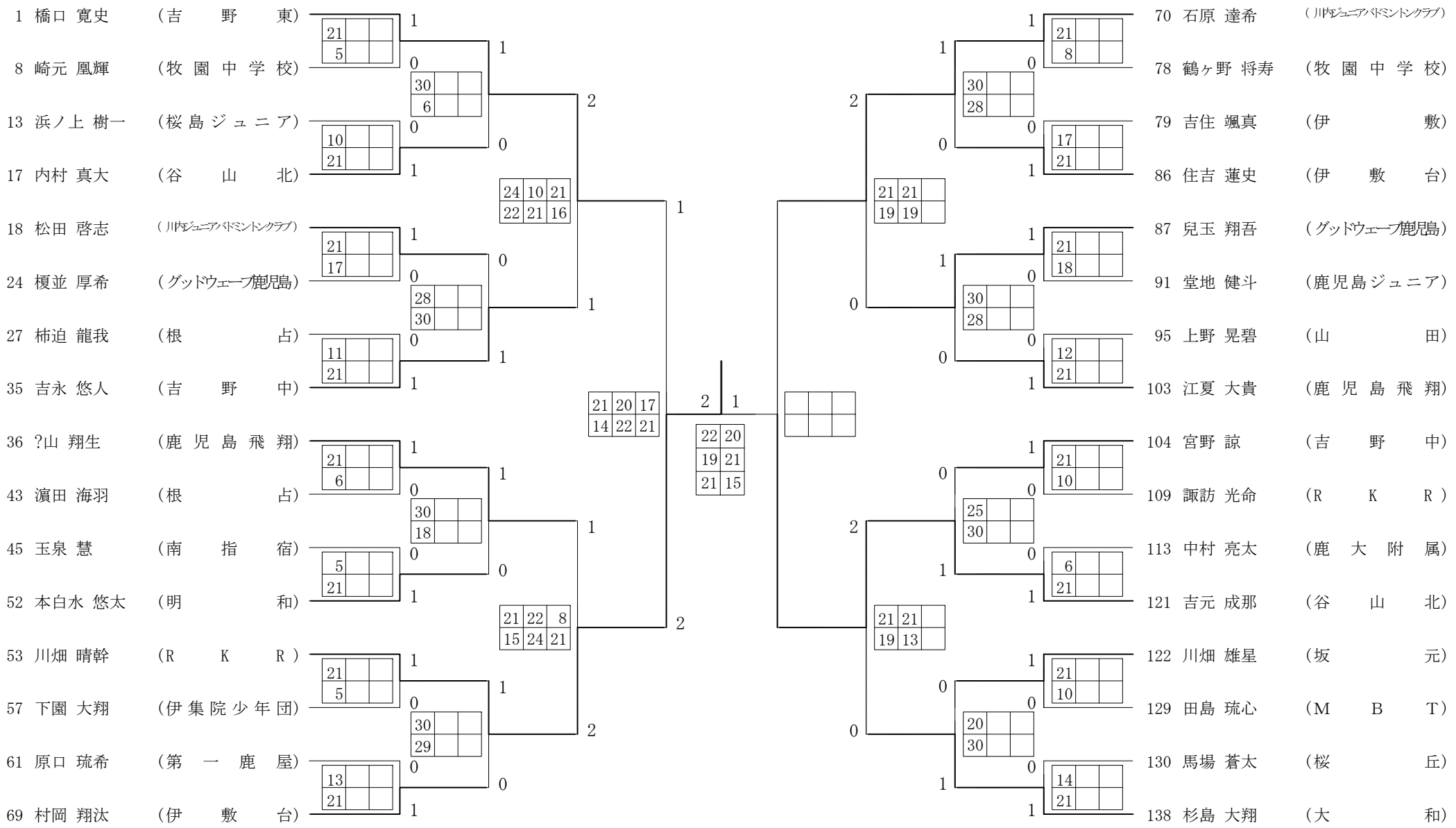

# 2023年度 県中体連 男子 ：ﾀﾞﾌﾞﾙｽ ベスト 32（参加組数：108）：バドミントン

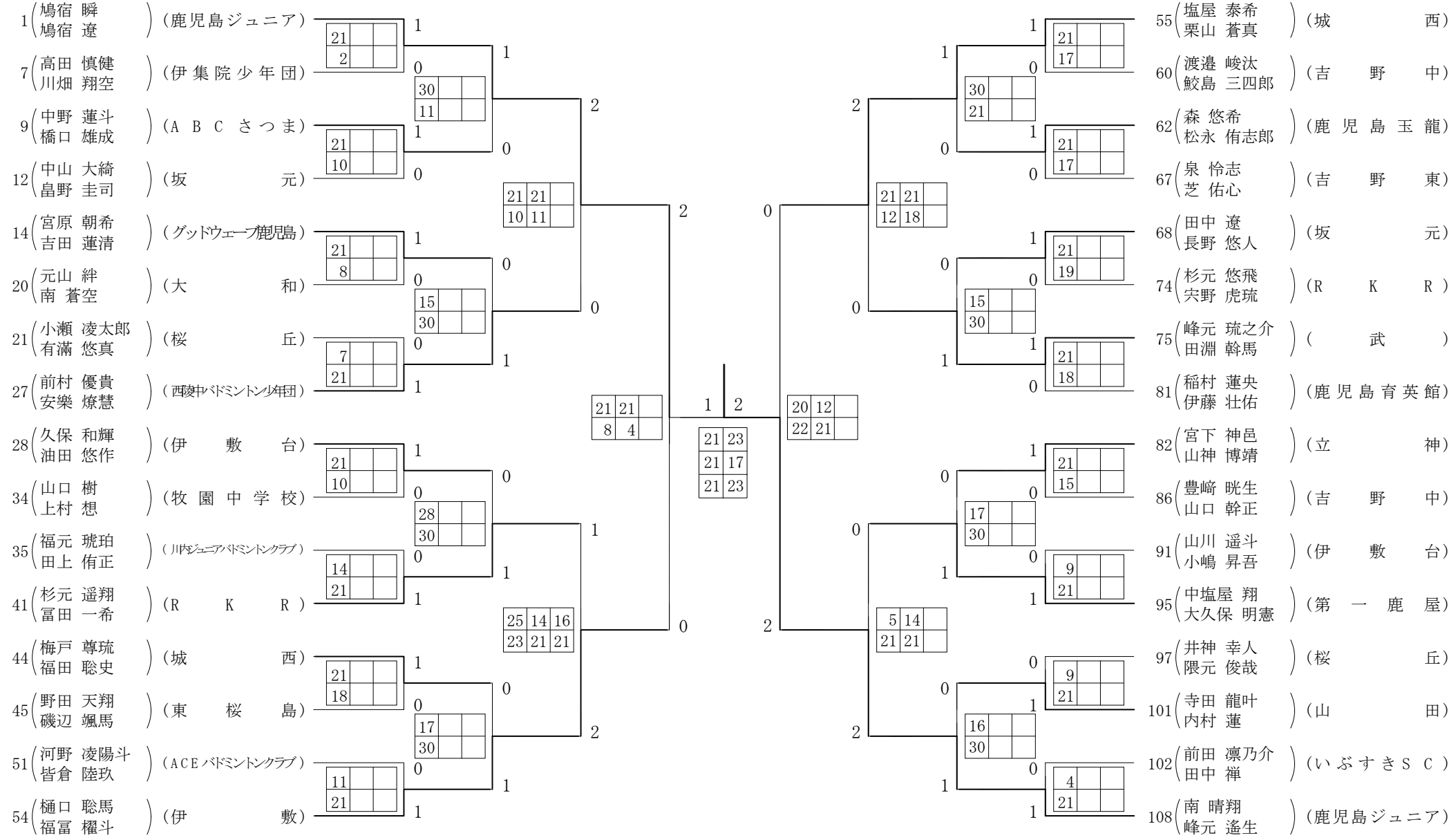
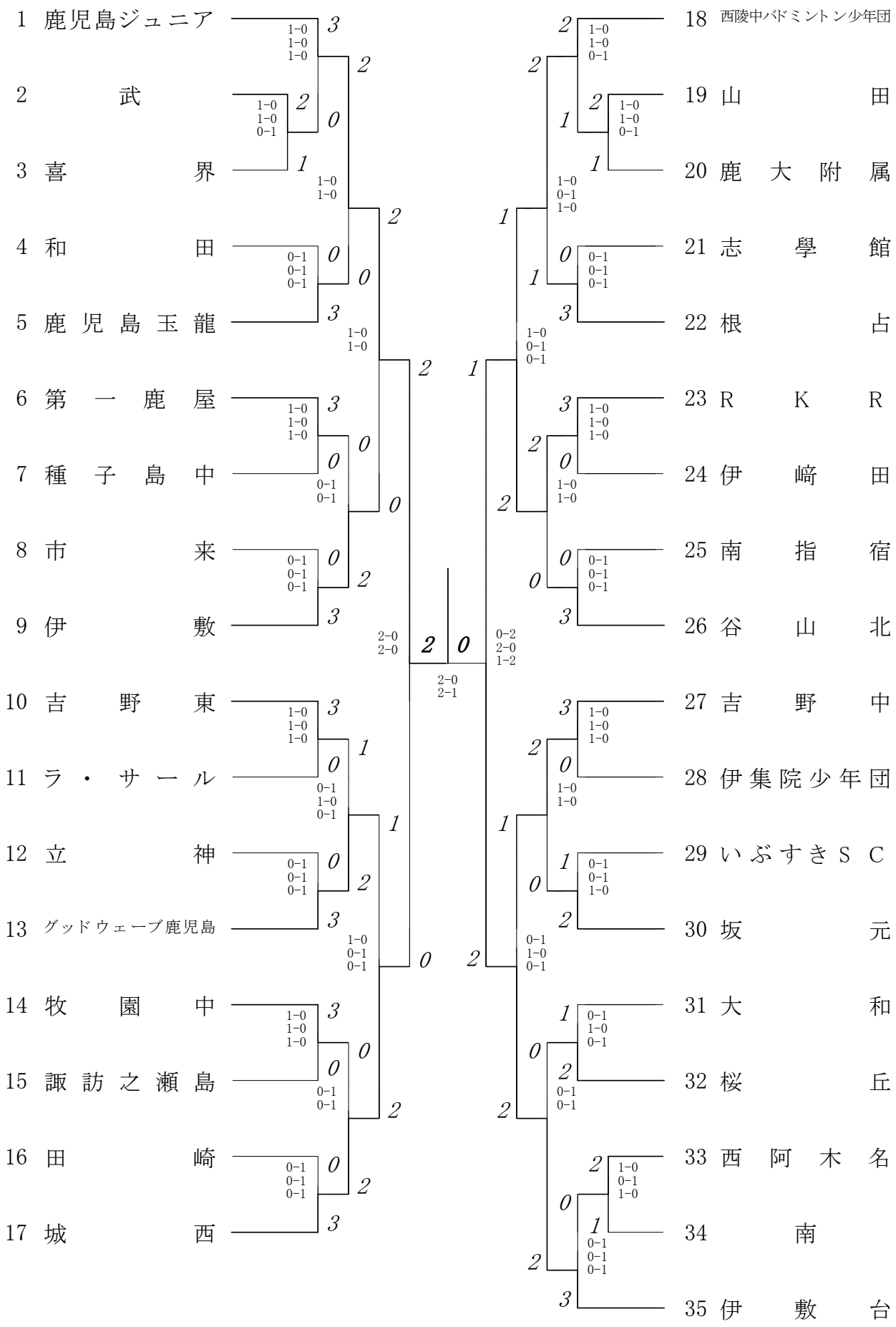
2023年度 県中体連 男子 :バドミントン